Циркуляционный насос GHN 32/65-180 IMP PUMPS

Циркуляционные резьбовые (муфтовые) насосы · Артикул 979521705 · Серия GHN

1. Обзор

GHN – трехскоростные циркуляционные насосы с «мокрым» ротором, предназначены для создания принудительной циркуляции жидкости в одно- или двухтрубных системах отопления или горячего водоснабжения при стабильном или слабо меняющемся расходе.
Циркуляционный насос IMP PUMPS серии GHN легко монтируется благодаря поверхностному методу установки и резьбовому типу присоединения. Корпус из чугуна с катафорезным покрытием придает ему прочность и надежность, обеспечивая долгий срок службы. С максимальным рабочим давлением 10 бар он способен справляться с различными условиями эксплуатации.
Насосы имеют три ступени мощности, регулировка мощности производится механическим трехпозиционным переключателем.

Основные данные

Максимальная мощность, Вт	91
Максимальный напор, м	6
Максимальная производительность, м3/ч	4,2
Максимальная производительность, л/мин	66,66667
Максимальная температура перекачиваемой жидкости, °C	-10...+110
Ответные соединения	Нет

2. Гидравлические характеристики

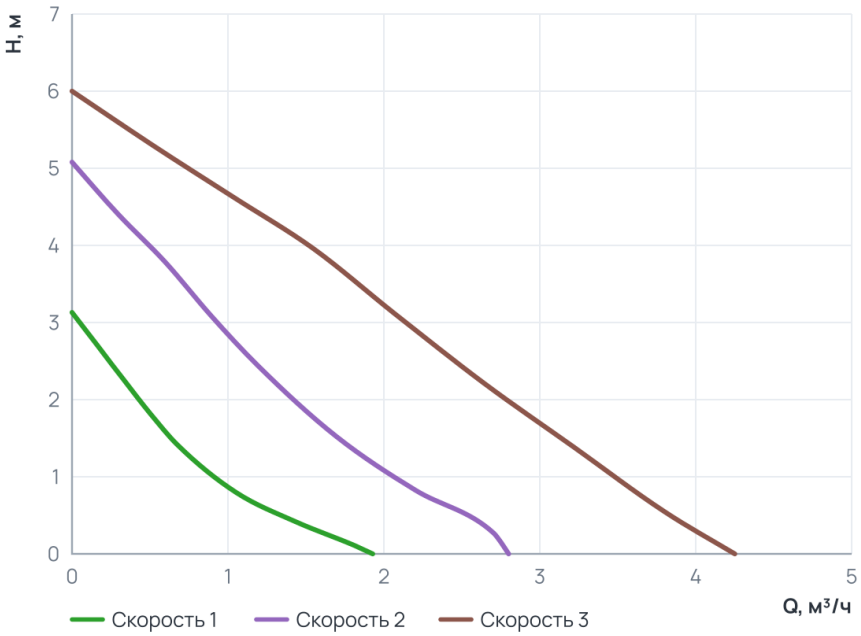

Рабочий диапазон

Скорость 1	
Подача Q	0 ... 1,9 м³/ч
Напор H	0 ... 3,1 м
Скорость 2	
Подача Q	0 ... 2,8 м³/ч
Напор H	0 ... 5,1 м
Скорость 3	
Подача Q	0 ... 4,3 м³/ч
Напор H	0 ... 6 м

3. Технические данные

Общие сведения

Тип	Насос	Серия	GHN
Сдвоенный	Нет	Назначение	Отопление и ГВС
Гарантия, мес	24	Уровень шума, дБ	≤43
Ответные соединения	Нет		

Гидравлические данные

Максимальный напор, м	6	Максимальное давление в системе, бар	10
Максимальная производительность, м3/ч	4,2	Максимальная производительность, л/мин	66,66667

Перекачиваемая среда

Температура окружающей среды, °C	0...+40	Максимальное содержание этиленгликоля, %	40
Максимальная температура перекачиваемой жидкости, °C	-10...+110		

Материалы

Материал вала	AISI 420	Материал корпуса	Чугун
Материал подшипника	Graphite	Материал обмотки статора	Медь
Материал рабочего колеса	Пластик Noryl		

Монтаж и присоединение

Вес, кг	2,76	Присоединение	Муфтовое
Монтажная длина, мм	180	Присоединительный размер	G 2
Диаметр условного прохода, мм	32		

Электродвигатель

Частота, Гц	50	Степень защиты	IP44
Номинальный ток, А	0,41	Обороты макс., об/мин	2880
Количество скоростей	3	Параметры электросети	1~ 230 В, 50 Гц
Максимальная мощность, Вт	91	Максимальная мощность, кВт	0,095
Частотное регулирование двигателя	Нет		

4. Габаритные размеры

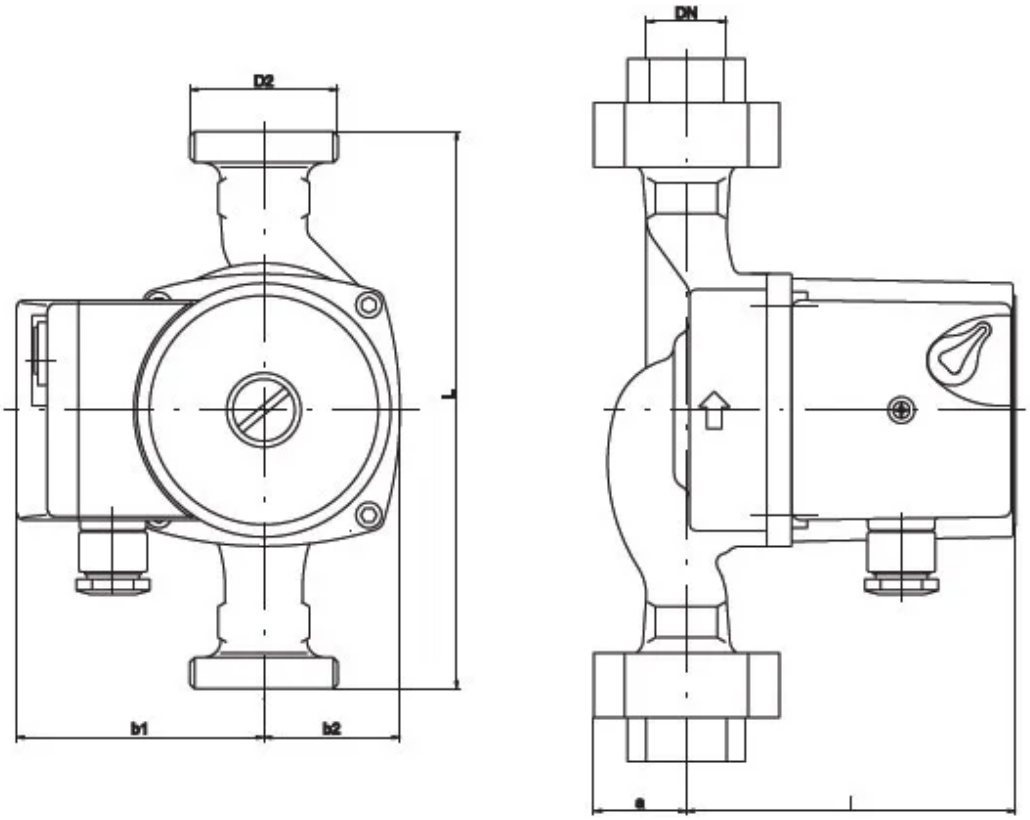

5. Данные для заказа

Наименование	Циркуляционный насос GHN 32/65-180 IMP PUMPS
Артикул	979521705
Производитель (марка)	IMP PUMPS
Серия	GHN
Вид оборудования	Циркуляционные резьбовые (муфтовые) насосы
Вес, кг	2,76
Гарантия, мес	24

6. Документация

Инструкции и паспорта

- Быстрые инструкции GHN

Разрешительные документы

- Сертификат ISO 9001:2015
- Декларация о соответствии для SAN (Basic II)
- Декларация о соответствии RoHS и REACH

Гарантия

- Гарантийное заявление

3D и CAD-модели

- 3D-модель STEP GHN 32/65-180
- Чертёж DXF GHN 32/65-180
- BIM-модель Revit GHN

Прочее

- Схема подключения GHN

Документы прилагаются к товару — в карточке товара и в архиве документов для тендера.